TÆPPERENSER

NN-7004

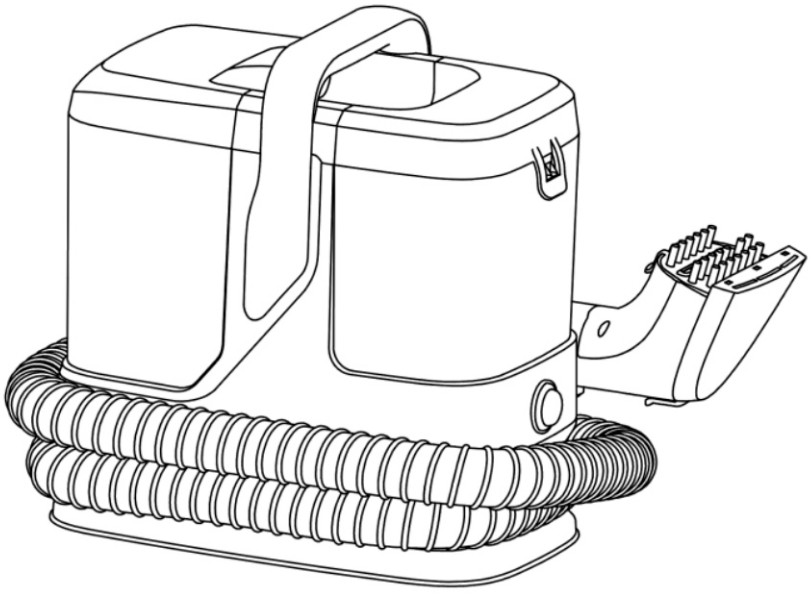

Vigtige sikkerhedsanvisninger

Læs denne brugermanual grundigt, før produktet tages i brug, og gem den til senere reference.

Brug kun produktet som beskrevet i denne manual og til dets tilsigtede formål. Forkert brug kan medføre skade på produktet, personskade eller tingsskade.

1. Generelle begrænsninger og driftsmiljø

- Tilsigtet brug: Denne maskine er kun til vådrensning i husholdningen. Brug den ikke udendørs, til erhvervsmæssige formål eller til almindelig tørstøvsugning.
- Uegnede materialer: Brug ikke maskinen til at rengøre kunst, håndarbejde, sarte fibre eller genstande, som ikke tåler vandrensning. Undgå overflader, der let beskadiges af vand (fx ubehandlede trægulve eller sarte borde).
- Driftsforhold:
  - Optimal driftstemperatur er 0 °C – 40 °C.
  - Apparatet er beregnet til normal drift ved 50 Hz eller 60 Hz strømforsyning.
  - Hold maskinen væk fra åben ild, brand eller varmegenererende udstyr.

2. Forbudte genstande (hvad der IKKE må opsuges)

⚠**ADVARSEL: Opsugning af følgende genstande kan forårsage mekanisk svigt, brand, elektrisk stød eller personskade.**

- Tørt materiale: Tørt støv, store mængder pulver, sand, sten eller store affaldsstykker.
- Brandbare og eksplosive stoffer: Benzin, alkohol, alkoholvåde overflader, olie, varm luft, tændte cigaretter eller andre brandbare/antændelige genstande.
- Farlige kemikalier og væsker: Pesticider, hårfarve, smøremidler, opløsningsmidler, afkalkningsmidler, ætsende produkter (fx syrer) eller støv, der udgør en smittefare.
- Skarpe og metalliske genstande: Glasskår, nåle, stifter eller skarpe fragmenter.
- Store forhindringer: Store plastikposer, strømper eller store affaldsstykker, der helt kan blokere sugekanalen.
- Industriaffald: Industri- eller byggeaffald (herunder, men ikke begrænset til, kalk- og cementpulver).

3. Vandtanke og brug af kemikalier

- Vandtemperatur: Brug vand under 40 °C.
- Brug ikke rengøringsmidler: Skum fra rengøringsmidler kan beskadige motoren.
- Advarsel om lækage: Læn ikke maskinen skævt eller væld på den, når der er vand i tanken — det kan få vandet til at lække og gøre gulvet vådt.
- Frostbeskyttelse: Ved meget lave temperaturer (under 0 °C) skal rentvandstanken, spildevandstanken og indersiden af slangen tørres helt efter brug for at undgå frost og revner i dele.

4. Sikker betjening og fejlfinding

- Grundlæggende betjening:
  - Brug aldrig maskinen uden at spildevandstanken sidder sikkert på plads.
  - Bloker ikke luftudtaget — det sikrer korrekt varmeafgivelse.
  - Hold rengøringsbørsten og slangens ende væk fra øjne og ører.
  - Træd ikke på slangen, bøj den ikke skarpt, og træk ikke voldsomt i den. Brug ikke maskinen, hvis slangen er beskadiget.
- Overophedning og blokering: Maskinen kan midlertidigt stoppe under rengøring af meget tykke eller langhårede tæpper, hvis luftgennemstrømningen bliver blokeret. Hvis sugeåbningen eller slangen er tilstoppet, skal du slukke maskinen og fjerne blokeringen, før du fortsætter rengøringen.
- Overvågning af spildevand: Stop maskinen og tøm straks spildevandstanken, hvis spildevandet når MAX-linjen, eller hvis der begynder at lække snavset vand.
- Unormale situationer: Stop straks brugen, hvis du hører usædvanlige lyde, mærker mærkelige lugte, eller hvis apparatet er blevet tabt og har synlige skader eller funktionsproblemer. Sluk for strømmen, træk stikket ud, og kontakt et autoriseret servicecenter. Forsøg ikke selv at adskille, reparere eller ændre maskinen.
- Væsker og elsikkerhed: Nedsænk aldrig maskinens hus i vand, og sprøjt ikke vand direkte på det — det kan medføre brand eller elektrisk stød. Opbevar aldrig apparatet udendørs.

5. Strømledning og stiksikkerhed

- Håndtering af stikket:
  - Sæt aldrig stikket i eller træk det ud med våde hænder.
  - Sørg for, at stikket sidder fast og korrekt i stikkontakten. Brug ikke overbelastede stikkontakter eller forlængerledninger.
  - Rens med jævne mellemrum støv af stikket. Hold stikket uden for børns rækkevidde.
- Vedligeholdelse og opbevaring: Træk altid stikket ud, før du udfører vedligeholdelse, foretager eftersyn, flytter apparatet, eller hvis det ikke skal bruges i længere tid.
- Beskyttelse af ledningen: Beskadig ikke strømledningen. Træk ikke voldsomt i ledningen, og brug den ikke til at trække maskinen med. Brug ikke apparatet, hvis strømledningen eller stikket er beskadiget.
- Udskiftning af ledning: Hvis strømledningen er beskadiget, skal den udskiftes af producenten, dennes serviceværksted eller en tilsvarende kvalificeret person for at undgå fare.

6. Sikkerhed for børn og sårbare brugere

- Brugertilladelse: Dette apparat kan bruges af børn fra 8 år og opefter samt af personer med nedsatte fysiske, sansemæssige eller mentale evner eller manglende erfaring og viden, kun hvis de er under opsyn eller har fået instruktion i sikker brug af apparatet og fuldt ud forstår de involverede farer.
- Opsyn:
  - Børn må ikke lege med eller ride på apparatet.
  - Rengøring og brugervedligeholdelse må ikke udføres af børn uden opsyn af en voksen.
  - Brug eller opbevar ikke apparatet, hvor børn uden opsyn kan nå det.

Produktbeskrivelse

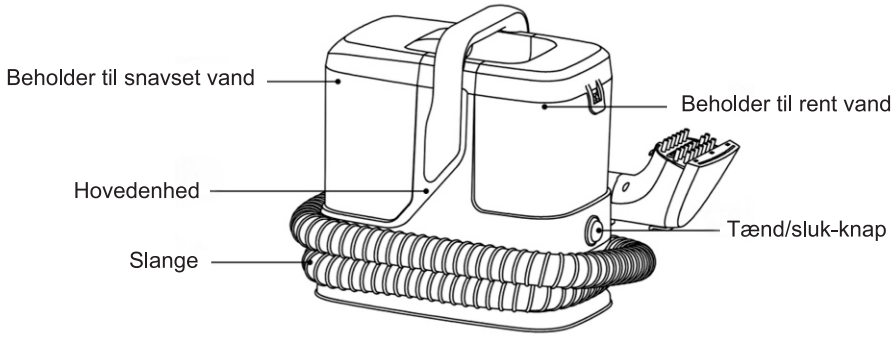

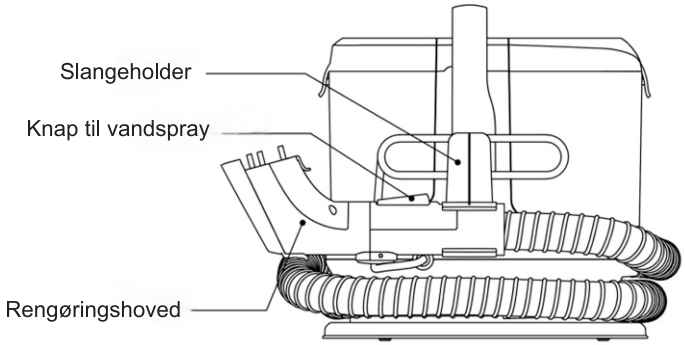

Tilbehørsliste

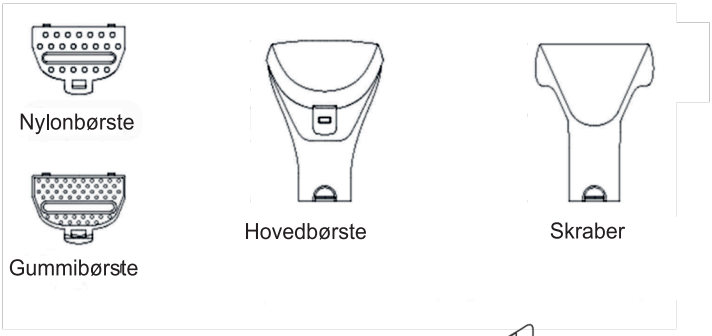

Rengøringsenheder:

- Hovedbørstehoved: Hovedtilbehøret, der er forbundet til slangen; sprøjter vand og opsuger snavs samtidigt.
- Nylonbørste (isæt i hovedbørstehovedet): Har stive børstehår til dyb skrubning på robuste tæpper og genstridige, indtørrede pletter.
- Gummibørste (isæt i hovedbørstehovedet): Har bløde gummispidser, der løfter dyrehår og fnug; skånsom nok til sarte stoffer som sofaer og madrasser.

Funktionshoveder:

- Skraber: Et børsteløst skraberhoved til rengøring af glatte overflader (vinduer, spejle) og til at skrabe restvand ud for hurtigere tørring af stoffer.
- Selvrensningshoved: Bruges efter rengøring; skyller den indvendige slange med rent vand for at forhindre tilstopning, skimmel og lugte.

Opbevaring:

- Slangeholder: En påmonteret klips, der bruges til at fastgøre rengøringsslangen på hovedenheden for pæn opbevaring.

Specifikationer

- Nominel effekt: 500 W
- Nominel spænding: 220-240 V~, 50/60 Hz
- Kapacitet renvandstank: 900 ml
- Kapacitet spildevandstank: 700 ml
- Strømledningslængde: 4,85 m
- Samlet slangelængde: 1,6 m

Klargøring før brug

⚠ **Advarsel: For at undgå risiko for elektrisk stød skal strømforsyningen afbrydes før montering.**

Montering af slangekrog

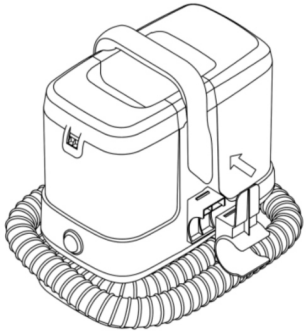

Placér slangekrogen, så den flugter med monteringsretningen, sæt den i monteringspositionen på siden af hovedhuset, og tryk fast, indtil den klikker på plads.

Påfyldning af rent vand

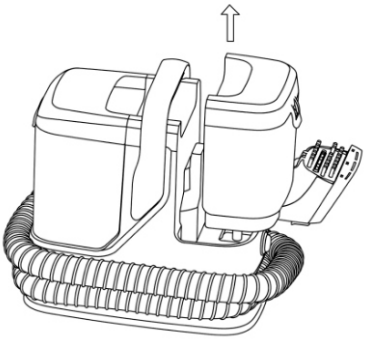

1. Løft håndtaget på rentvandstanken, og træk tanken op for at tage den ud af maskinen.

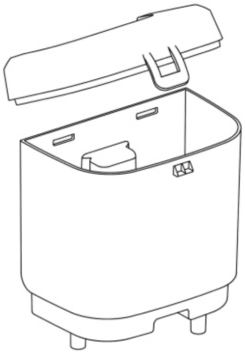

2. Åbn dækslet på rentvandstanken, og fyld tanken med rent vand. Vandet må ikke overstige markeringen for maksimalt vandniveau. Luk dækslet forsvarligt, og sæt tanken tilbage i maskinen.

Valg og montering af børstehoved

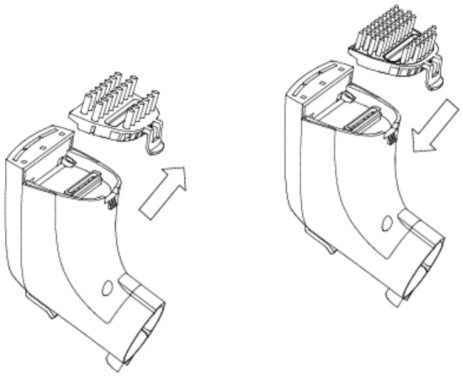

1. Vælg nylonbørsten eller gummibørsten alt eftende overflade, der skal rengøres. Sæt børsten godt fast på hovedbørstehovedet.

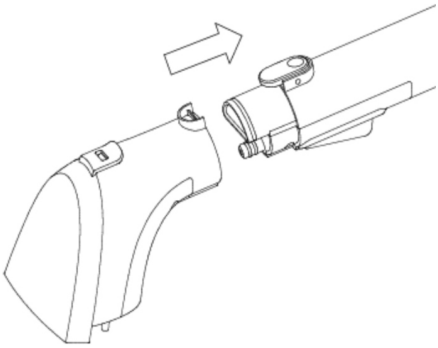

2. Sæt hovedbørstehovedet ind i slangen, indtil det klikker sikkert på plads.

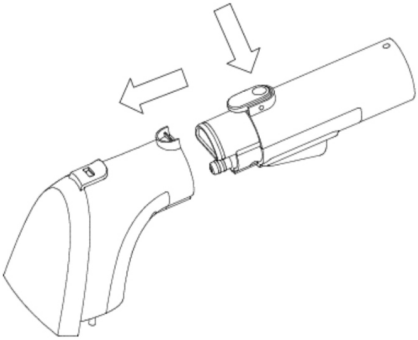

3. Tryk på udløserknappen på slangen, og træk børstehovedet ud, når det skal udskiftes. Hovedbørstehovedet er vist som eksempel på illustrationen.

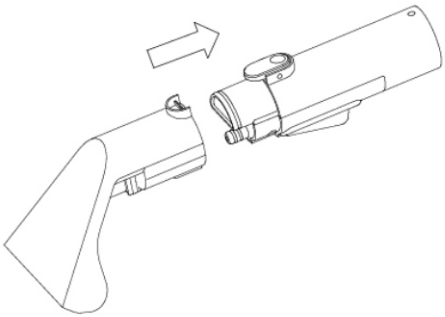

4. Sæt det ønskede børstehoved ind i slangen, indtil det klikker sikkert på plads. Skraberen er vist som eksempel på illustrationen.

Betjening

- Rul strømledningen ud, og sæt stikket i en stikkontakt, der matcher specifikationen.
- Tryk på tænd/sluk-knappen, hvorefter motoren og vandpumpen begynder at arbejde.
- Placér hovedbørstehovedet over det plettede område, og tryk på vandsprøjteknappen for at sprøjte vand.
- Slip sprøjteknappen, og børst området frem og tilbage for at rengøre pletter.
- Tryk sugeåbningen fast mod stofoverfladen.
- Ved genstridige pletter gentages “sprøjt-skrub-suge”-cyklussen.
- Effektivitetstip: Når du er færdig, skift til skraberhovedet, og tryk det fast over det våde stof for at trække resterende fugt ud — det fremskynder tørretiden betragteligt.

Tømning under brug (håndtering af spildevand)

- Hvornår du skal stoppe: Sluk straks og træk stikket ud, hvis spildevandet når “MAX”-linjen.
- Tøm tanken: Løft spildevandstanken ud af hovedenheden, lås frontlåsen på spildevandstanken op, vip tankdækslet opad, og fjern derefter dækslet. Rengør spildevandstanken, luk dækslet, og monter tanken tilbage i hovedenheden.

⚠ **Advarsel: Vip, hæld eller ryst aldrig hovedenheden, når der er vand i tankene — væsken kan løbe tilbage ind i motoren og forårsage permanent skade.**

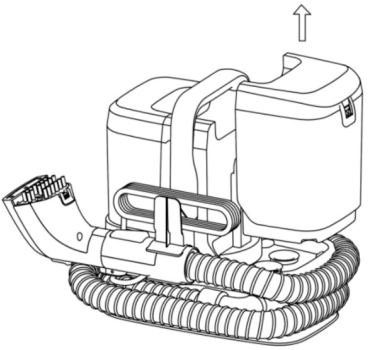

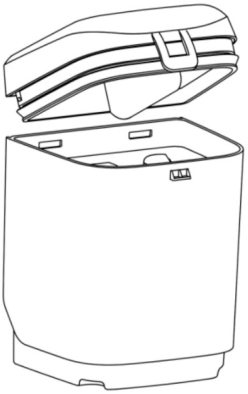

Rengøring og opbevaring efter brug

Rengør produktet i tide efter brug.

For at undgå ubehagelig fugtig lugt skal begge tanke rengøres og lufttørre helt før opbevaring efter hver brug.

FORSIGTIG! Rengør aldrig apparatet eller nogen dele af det, mens stikket stadig er tilsluttet strøm.

Slangens selvrensning (vigtig vedligeholdelse):

- Fyld rentvandstanken med en lille mængde rent vand; sørg for, at der er en tilstrækkelig mængde vand til skylleprocessen.
- Sæt selvrensningshovedet på enden af slangen.
- Tænd maskinen.
- Lad maskinen køre i 30 sekunder for at fuldføre den automatiske, interne skylleproces. Dette skaber et tryksat kredsløb, der skyller resterende snavs, hår og lugt ud inde fra slangen.
- Sluk for maskinen efter 30 sekunder.

Tømning og tørring: Sluk maskinen, og træk stikket ud. Tøm begge vandtanke, og lad dem sammen med slangen lufttørre helt før opbevaring for at forhindre skimmel. I frostklima (under 0 °C) er dette trin obligatorisk for at undgå, at dele revner.

Pæn opbevaring: Vikl slangen pænt om basen, og fastgør slangen sikkert i slangekrogen på siden af hovedenheden.

Fejlfinding

Nedenfor er nogle af de mest almindelige problemer, du kan støde på.

Fejl	Mulig årsag	Løsning
Ingen eller svag vandsprøjtning	Rentvandstanken er tom	Fyld rentvandstanken med rent vand
	Rentvandstanken er ikke korrekt monteret	Sørg for, at rentvandstanken er fuldt monteret
	Dysen kan være tilstoppet	Rens dysen
Svag eller ingen sugekraft	Spildevandstanken er fuld	Tøm spildevandstanken
	Filtersien i bunden af spildevandstanken kan være tilstoppet	Rens filtersien
	Spildevandstanken er ikke korrekt monteret	Sørg for, at der ikke er forhindringer, der forhindrer spildevandstanken i at sidde helt fast i sit rum
	Spildevandstankens dæksel er ikke korrekt monteret	Sørg for, at dækslet flugter fuldt med spildevandstanken og er sat korrekt på plads
	Børstehovedet eller slangen er blokeret af hår eller stof	Fjern blokeringen
Vandlækage	Lækage fra bunden: vand eller skum i spildevandstanken overstiger “MAX”-linjen	Lad ikke spildevandet overstige “MAX”-linjen
	Lækage fra slangen/børstehovedet: restvand i rørledningen efter slukning	Tænd maskinen igen, og lad den køre et par sekunder for at sikre, at restvandet suges ind i spildevandstanken
Ingen funktion efter der tændes	Stikket sidder ikke godt fast	Sluk maskinen, og sæt stikket helt ind i stikkontakten
	Ledningen er beskadiget	Kontakt serviceværkstedet

Sorteringsvejledning

Elektrisk og elektronisk udstyr indeholder materialer, komponenter og stoffer, der kan være farlige og skadelige for menneskers sundhed og for miljøet, når affaldet af elektrisk og elektronisk udstyr (WEEE) ikke bortskaffes korrekt. Produkter, der er mærket med "overkrydsede skraldespand", er elektrisk og elektronisk udstyr. Den krydsede skraldespand symboliserer, at affald af elektrisk og elektronisk udstyr ikke må bortskaffes sammen med usorteret husholdningsaffald, men skal indsamles særskilt. Til dette formål har alle kommuner etableret indsamlingsordninger, hvor affald af elektrisk og elektronisk udstyr gratis kan afleveres af borgerne på genbrugsstationer eller andre indsamlingssteder eller hentes direkte fra husholdningerne. Nærmere information skal indhentes hos kommunens tekniske forvaltning.

Fremstillet for og importeret af:

Stock Group A/S

Gammelmarksvej 11

DK-7100 Vejle

www.stockgroup.dk

IPX4

Important Safety Instructions

Before using this product, please read this user manual carefully and keep it for future reference.

Use this product only as described in this manual and for its intended purpose. Improper use may result in damage to the product, personal injury, or property damage.

1. General Restrictions & Operating Environment

- Intended use: This machine is for household wet-cleaning use only. Do not use it outdoors, for commercial purposes, or for general dry vacuuming.
- Unsuitable materials: Do not use this machine to clean arts, crafts, delicate fibres, or items not suitable for water cleaning. Avoid surfaces that are easily damaged by water (such as unsealed wooden floors or delicate tables).
- Operating conditions:
  - The optimal operating temperature is 0 °C – 40 °C.
  - The appliance is designed to operate normally under 50 Hz or 60 Hz power supplies.
  - Keep the machine away from open flames, fire, or high-temperature heating equipment.

2. Prohibited Items (What NOT to Pick Up)

⚠ **WARNING: Extracting the following items can cause mechanical failure, fire, electric shock, or personal injury.**

- Dry materials: Dry dust, large quantities of powder, sand, stones, or bulky rubbish.
- Flammable and explosive substances: Gasoline, alcohol, alcohol-wet surfaces, oil, hot air, lit cigarettes, or any flammable/combustible objects.
- Hazardous chemicals and liquids: Pesticides, hair dyes, lubricants, solvents, descaling agents, corrosive products (such as acids), or dust posing an infectious danger.
- Sharp and metal objects: Glass shards, needles, pins, or sharp debris.
- Large obstructions: Big plastic bags (polybags), stockings, or large debris that could completely block the suction pathway.
- Industrial waste: Industrial or construction waste (including but not limited to lime powder and cement powder).

3. Water Tanks & Chemical Usage

- Water temperature: Use water under 40 °C.
- Do not use detergents: The foam of detergents can damage the motor.
- Anti-leakage warning: Do not slant, tilt, or lean on the machine when there is water in the tank to prevent water from leaking and wetting the floor.
- Freezing prevention: In extremely low temperatures (below 0 °C), completely dry out the clean water tank, dirty water tank, and the inside of the hose after use to avoid freezing and cracking the parts.

4. Safe Operation & Troubleshooting

- Basic operation:
  - Never operate the machine without the dirty water tank securely in position.
  - Do not block the air outlet to ensure proper heat dissipation.
  - Keep the cleaning brush and the end of the hose away from eyes and ears.
  - Do not step on, bend sharply, or violently pull the hose. Do not use the machine if the hose is damaged.
- Overheating and blockages: The machine may temporarily stop when cleaning deep or long-pile carpets due to a blocked air outlet. If the suction hole or hose becomes blocked by foreign matter, turn off the machine and clear the obstruction before resuming use.
- Wastewater monitoring: Stop the machine and empty the dirty water tank immediately if the wastewater reaches the MAX Line, or if dirty water begins to leak.
- Abnormal situations: Stop using the machine immediately if you notice unusual noises, strange smells, or if the unit has been dropped and shows visible damage or functional issues. Turn off the power, unplug the unit, and contact an authorised service centre. Do not attempt to disassemble, repair, or modify the machine yourself.
- Liquids and electrical safety: Never immerse the machine body in water or spray water directly onto it to avoid fire or electric shock hazards. Never store the unit outdoors.

5. Power Cord & Plug Safety

- Handling the plug:
  - Never plug or unplug the machine with wet hands.
  - Ensure the plug is inserted firmly and properly into the socket. Do not use overloaded sockets or extension cords.
  - Clean dust from the plug periodically. Keep the plug away from children.
- Maintenance and storage: Always unplug the machine before performing maintenance, conducting inspections, moving the unit, or when it will not be used for a long period.
- Cord protection: Do not damage the power cord. Do not violently pull the cord or use it to drag the machine. Do not use the appliance if the power cord or plug is damaged.
- Cord replacement: If the supply cord is damaged, it must be replaced by the manufacturer, its service agent, or similarly qualified persons in order to avoid a hazard.

6. Children & Vulnerable Users Safety

- User eligibility: This appliance can be used by children aged 8 years and above, and persons with reduced physical, sensory, or mental capabilities, or lack of experience and knowledge, only if they have been given supervision or instruction concerning the safe use of the appliance and fully understand the hazards involved.

- Supervision:
  - Children shall not play with or ride on the appliance.
  - Cleaning and user maintenance must not be carried out by children without adult supervision.
  - Do not operate or store the machine within reach of unsupervised children.

Product Description

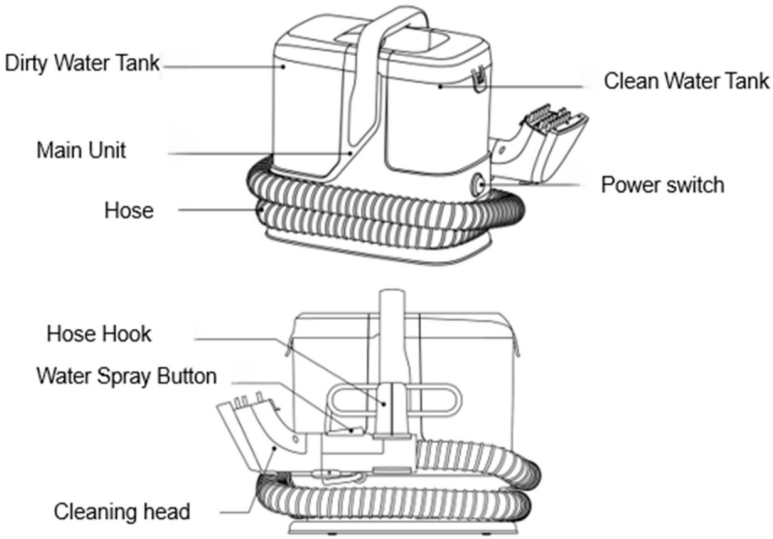

Accessories List

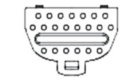
Nylon Brush

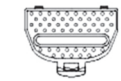
Rubber Brush

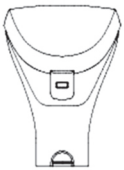
Main Brush Head


Scraper


Self-cleaning Head

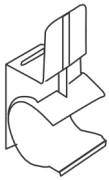
Hose Hook

Core cleaning assembly:

- Main Brush Head: The primary attachment connected to the hose; dispenses wate and vacuums dirt simultaneously.
- Nylon Brush (insert to Main Brush Head): Features stiff bristles for deep scrubbing heavy-duty carpets and stubborn, dried-on stains.
- Rubber Brush (insert to Main Brush Head): Features soft rubber teeth to lift pet hai and lint; gentle enough for delicate fabrics like sofas and mattresses.

Functional heads:

- Scraper: A brushless squeegee head for cleaning smooth surfaces (windows, mirro and scraping out residual water to speed up fabric drying.
- Self-cleaning Head: Used after cleaning; flushes the internal hose with clean water prevent clogs, mould, and odours.

Storage:

- Handle Catch: An onboard clip used to dock the cleaning wand securely onto the m unit for neat storage.

Specifications

- Rated power: 500 W
- Rated voltage: 220-240 V~, 50/60 Hz
- Clean water tank capacity: 900 ml
- Dirty water tank capacity: 700 ml
- Power cord length: 4.85 m
- Hose length in total: 1.6 m

Preparations Before Use

⚠ **Warning: To prevent the risk of electric shock, please disconnect the power supply before installation.**

Handle Catch Installation

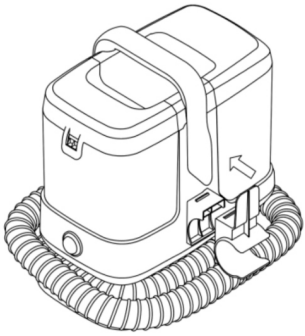

Align the hose hook with the positioning direction, place it into the assembly position on the side of the main housing, and press firmly until it clicks into place.

Filling with Clean Water

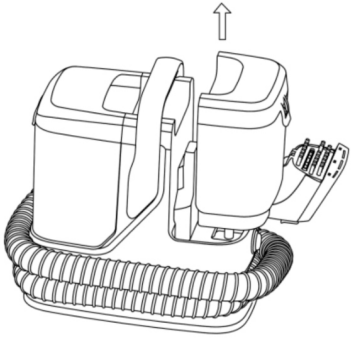

1. Lift the handle on the clean water tank, then pull the tank upward to remove it from the main unit.

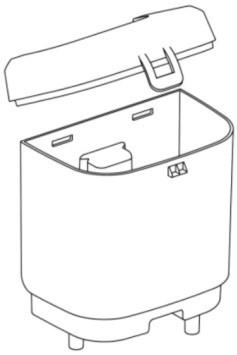

2. Open the filler cap on the clean water tank and fill the tank with clean water. Do not exceed the maximum water level mark. Close the cap securely, then reinstall the tank on the main unit.

Select and Attach Brush Head

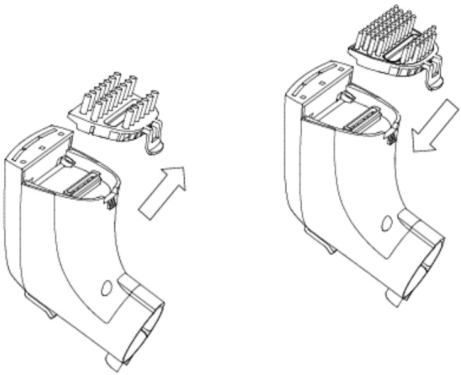

1. Select either the nylon brush or the rubber brush, depending on the surface to be cleaned, and attach it securely to the main brush head.

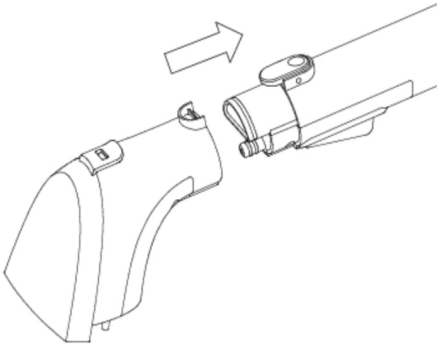

2. Insert the main brush head into the hose until it clicks securely into place.

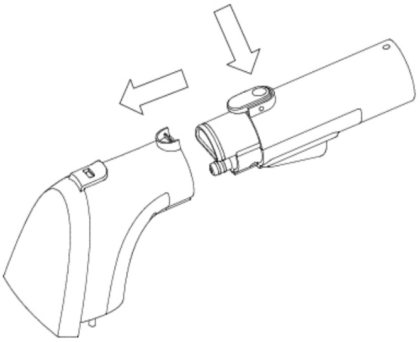

3. To replace the brush head, press the release button on the hose and pull the brush head out. The main brush head is shown in the illustration as an example.

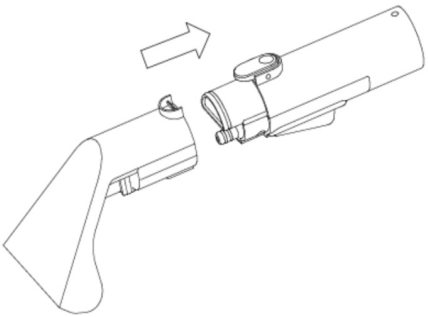

4. Insert the required brush head into the hose until it clicks securely into place. The scraper is shown in the illustration as an example.

Operating Instructions

- Unwind the power cord and plug it into an electrical outlet that matches the specification.
- Press the power switch button, and the motor and water pump will start working.
- Place the main brush head over the stain area and press the water spray button to spray water.
- Release the spray button and brush the area back and forth to clean the stains.
- Press the suction inlet firmly against the fabric surface.
- For stubborn stains, repeat the “spray-scrub-extract” cycle.
- Efficiency tip: Once finished, switch to the scraper head and firmly press it over the wet fabric to extract any residual moisture, significantly speeding up the drying time.

In-Use Emptying (Wastewater Management)

- When to stop: Immediately turn off and unplug the machine if the wastewater reaches the “MAX” line.
- Empty the tank: Lift the dirty water tank out of the main unit, unlatch the front lock of the dirty water tank, flip the tank cover upward, then remove the cover. Clean the dirty water tank, close the cover, and reinstall the tank back into the main unit.

⚠ **Warning: Never tilt, slant, or shake the main unit when there is water in the tanks, as liquid can backflow into the motor and cause permanent damage.**

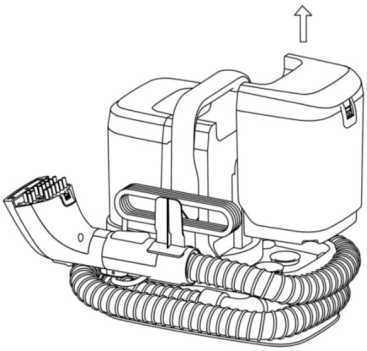

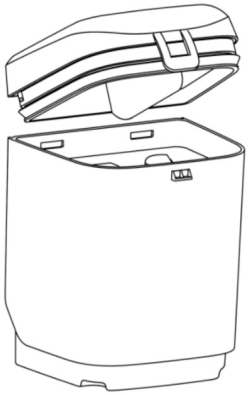

Post-Cleaning & Storage

Clean the product in a timely manner after use.

To avoid unpleasant damp smells, clean both tanks and ensure they are fully air-dried before storing and after every use.

CAUTION! Never clean the carpet cleaner or any parts of it while the plug is still connected to the mains.

Hose self-cleaning (crucial maintenance):

- Fill the clean water tank with a small amount of fresh water; ensure there is a sufficient amount of water for the flushing process.
- Snap the self-cleaning head onto the end of the hose.
- Turn the machine on.
- Allow the machine to run for 30 seconds to complete the automatic internal flushing process. This creates a pressurised loop that flushes out lingering dirt, hair, and odours from inside the hose.
- Turn off the machine after 30 seconds.

Drain and dry: Turn off and unplug the machine. Empty both water tanks and allow them, along with the hose, to air-dry completely before storage to prevent mould. In freezing climates (below 0 °C), this step is mandatory to prevent parts from cracking.

Neat storage: Wrap the hose neatly around the base and securely dock the hose into the hose hook on the side of the main unit.

Troubleshooting

The following are common issues you may encounter.

Problem	Possible cause	Solution
No water spray or reduced spray volume	Clean water tank is empty	Fill the clean water tank
	Clean water tank is not installed properly	Ensure the clean water tank is fully installed
	The nozzle may be clogged	Clean the nozzle
Weak or no suction	Dirty water tank is full	Empty the dirty water tank
	Filter screen at the bottom of the dirty water tank may be clogged	Clean the filter screen
	Dirty water tank not installed properly	Ensure there are no obstacles preventing the dirty water tank from being fully secured in its slot
	The dirty water tank cover is not installed correctly.	Ensure the cover is fully aligned with the dirty water tank and installed in place
	The brush head or hose is blocked by hair or fabric	Remove the blockage
Water leakage	Leaking from the bottom: water or foam in the dirty water tank exceeds the “MAX” line	Do not let the dirty water exceed the “MAX” line
	Leaking from the hose/brush head: residual water in the pipeline after shutdown	Turn the machine on again and run it for a few seconds to ensure residual water is sucked into the dirty water tank
The appliance does not work after being switched on	The plug is not well plugged in	Turn it off, plug it in properly
	The cord is damaged	Consult the service agent

Sorting Guide

Electrical and electronic equipment contains materials, components, and substances that can be hazardous and harmful to human health and the environment if waste from electrical and electronic equipment (WEEE) is not disposed of properly. Products labeled with the “crossed-out wheeled bin” are electrical and electronic equipment. The crossed-out wheeled bin symbol indicates that waste from electrical and electronic equipment must not be disposed of with unsorted household waste but must be collected separately. For this purpose, all municipalities have established collection schemes where waste from electrical and electronic equipment can be delivered free of charge by citizens at recycling stations or other collection points or picked up directly from households. Further information can be obtained from the municipality's technical administration.

Manufactured for and imported by:

Stock Group A/S

Gammelmarksvej 11

DK-7100 Vejle

www.stockgroup.dk

IPX4